Montageanleitung

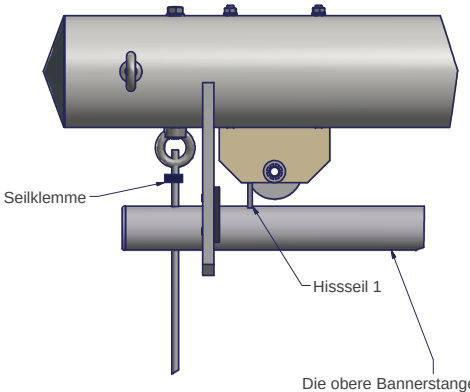

Die obere Bannerstange läuft frei
und wird auf den Stahlseilen geführt.

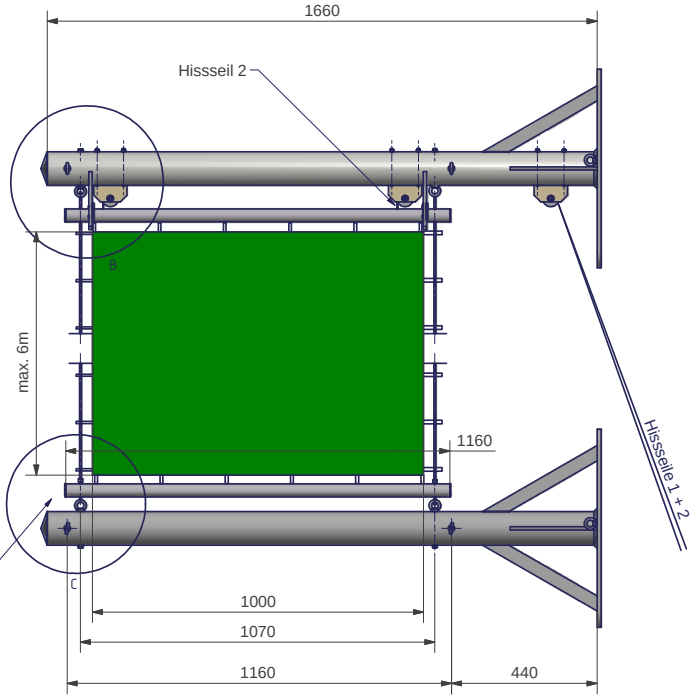

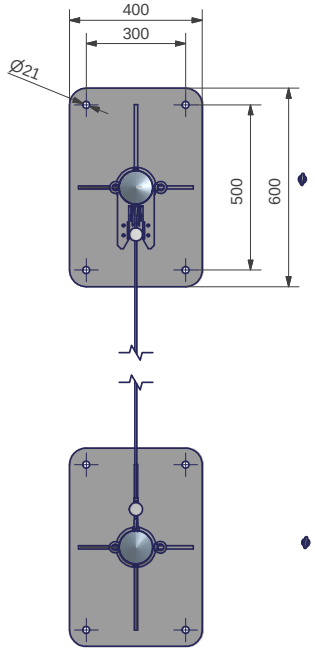

Die untere Bannerstange wird festgesetzt.
Die Stahlseile durch die Bannerstange schieben.
Durch die untere Umlenkung leiten und mit jeweils 2 Seilklemmen
sichern. Oberhalb der Bannerstange auch eine Seilklemme auf
dem Seil fixieren.

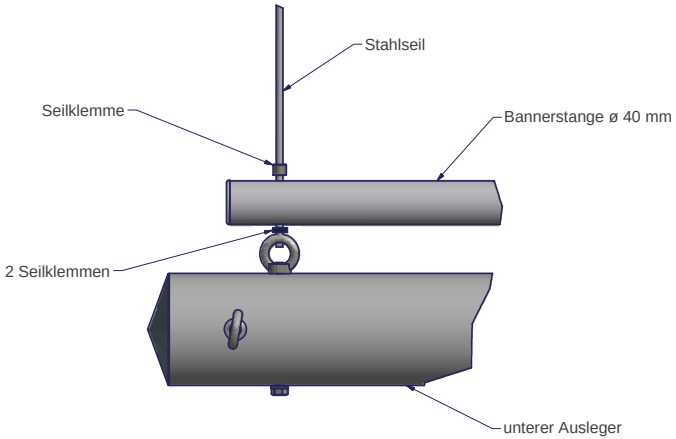

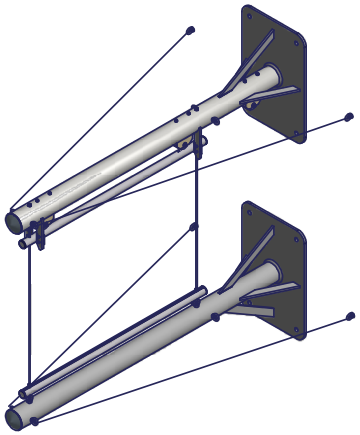

Montageanleitung:

Fahnenhalter -Tactic-
Nach statischen Erfordernissen mit / ohne Abspannung.