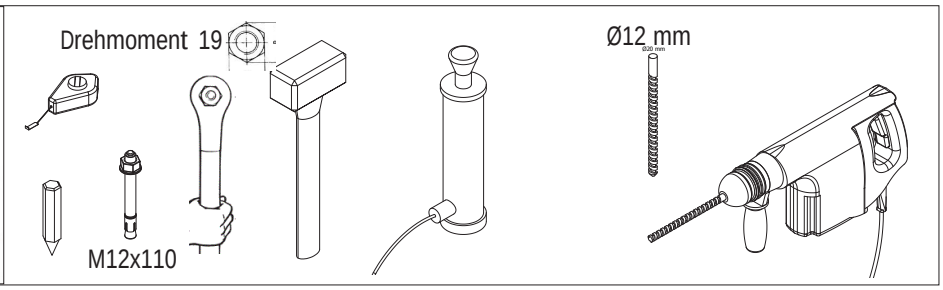
Drehmoment 19
M12x110
Ø12 mm

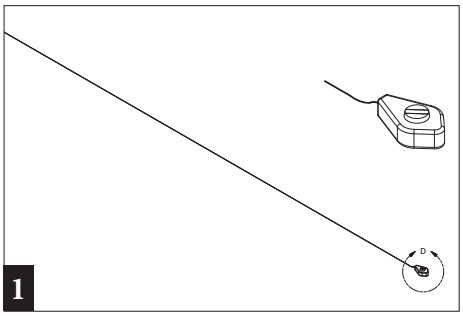
1

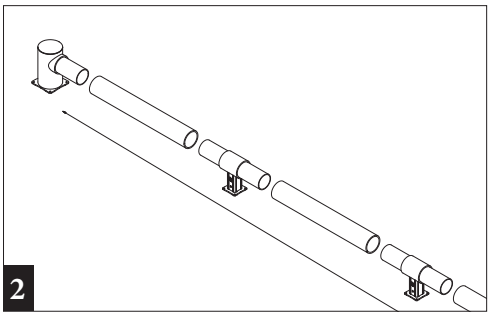
2

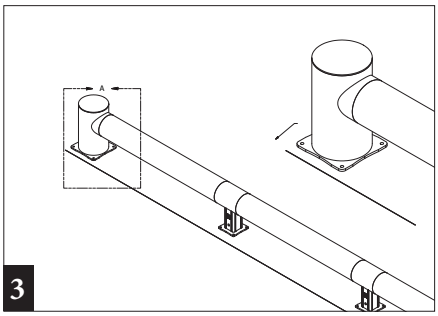
3

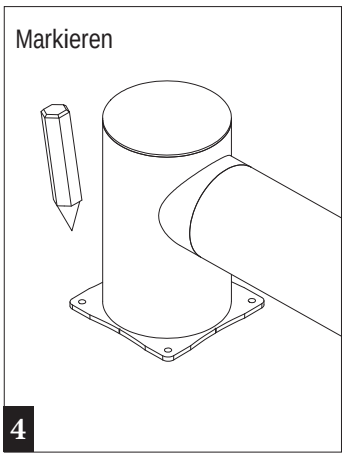
Markieren
4

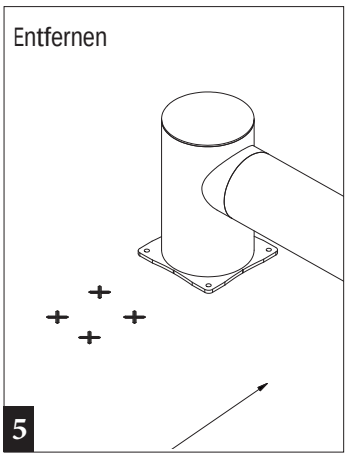
Entfernen
5

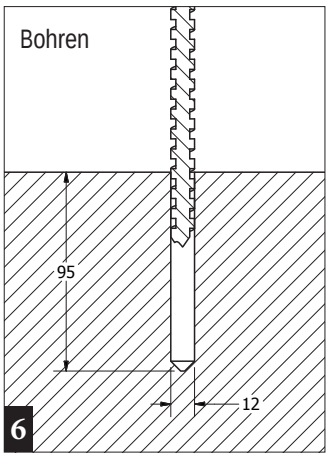
Bohren
95
12
6

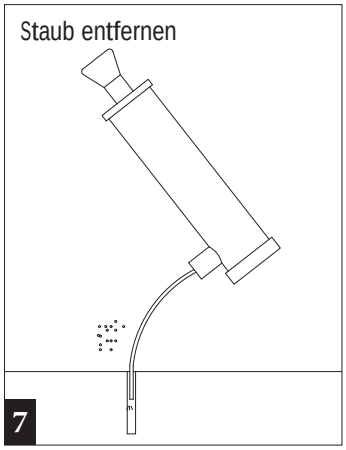
Staub entfernen
7

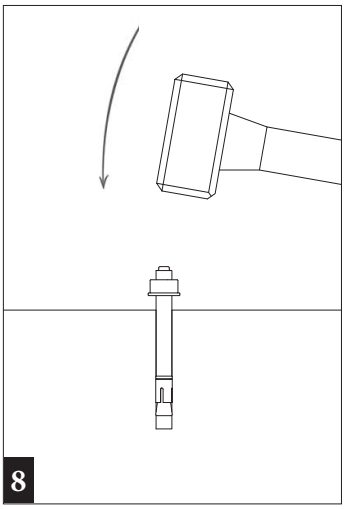
8

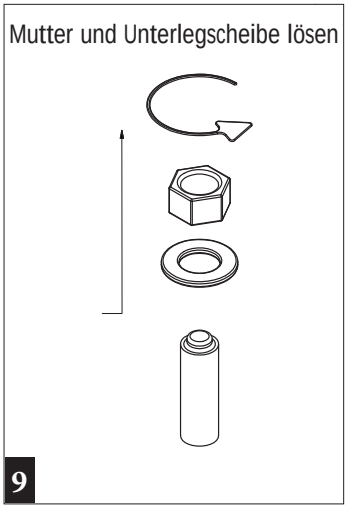
Mutter und Unterlegscheibe lösen
9

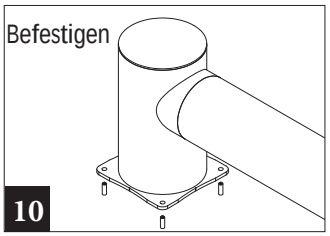
Befestigen
10

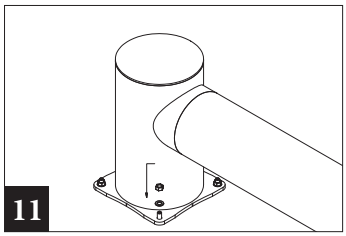
11

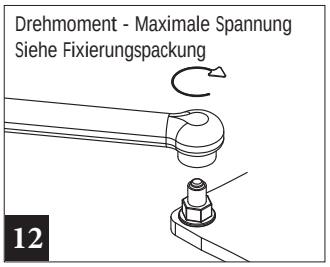
Drehmoment - Maximale Spannung
Siehe Fixierungspackung
12

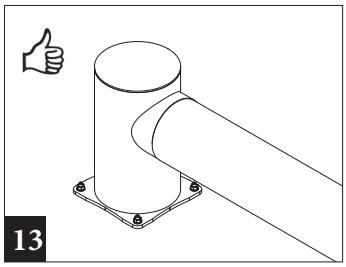
13